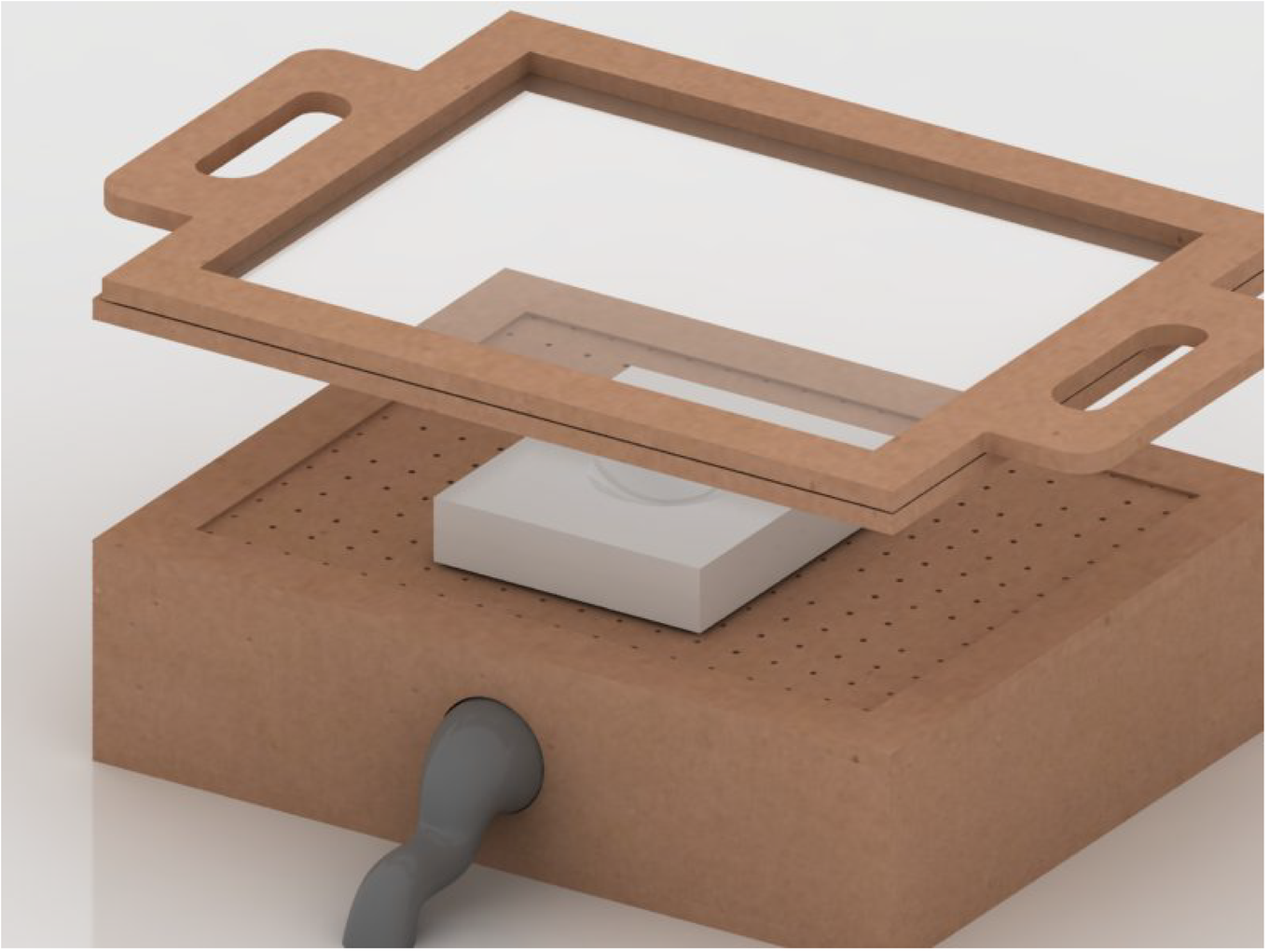

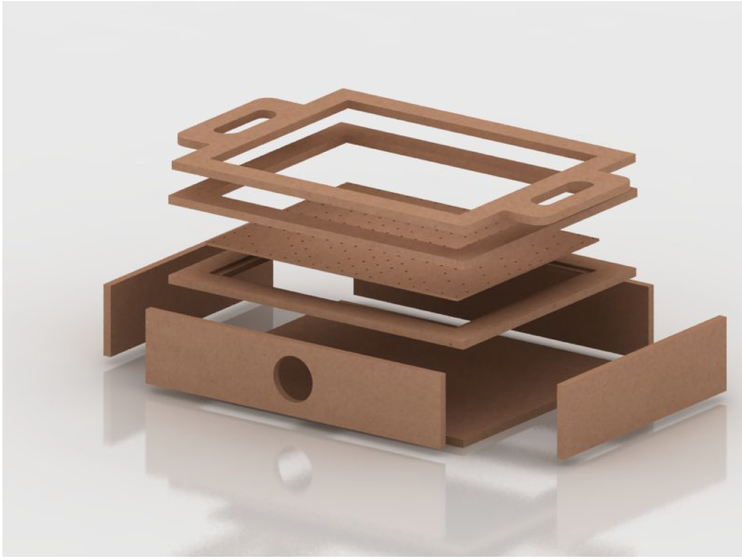

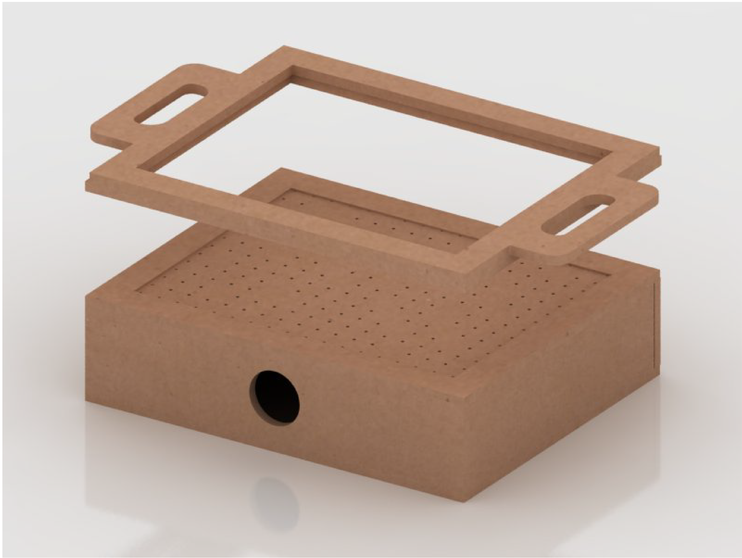

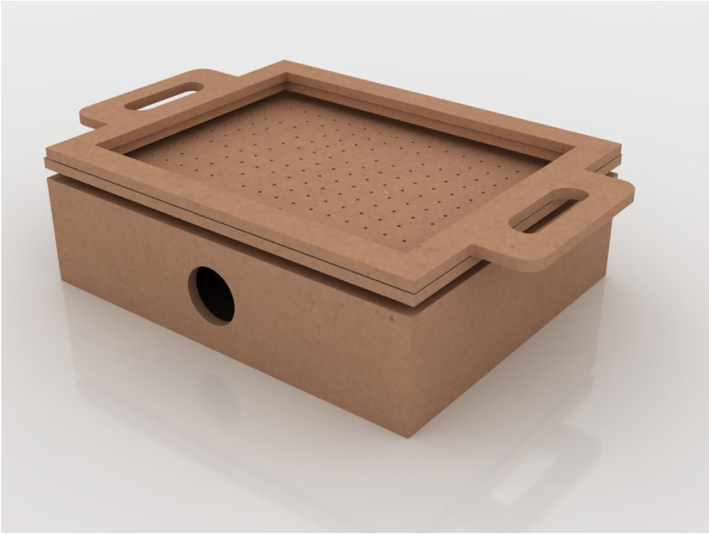

Project : Thermoformeuse	**Crée par PROYECTO CREA**
Description : Rendus 3D	**Référente :**
Quantité : 1	DI Fernanda GIRON
Matériaux : MDF	giron.mariafernanda@gmail.com

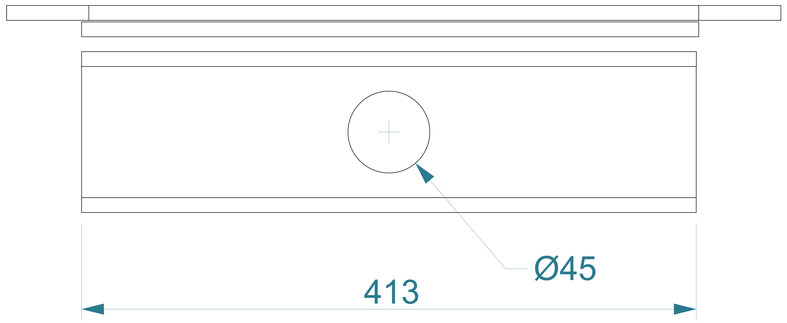

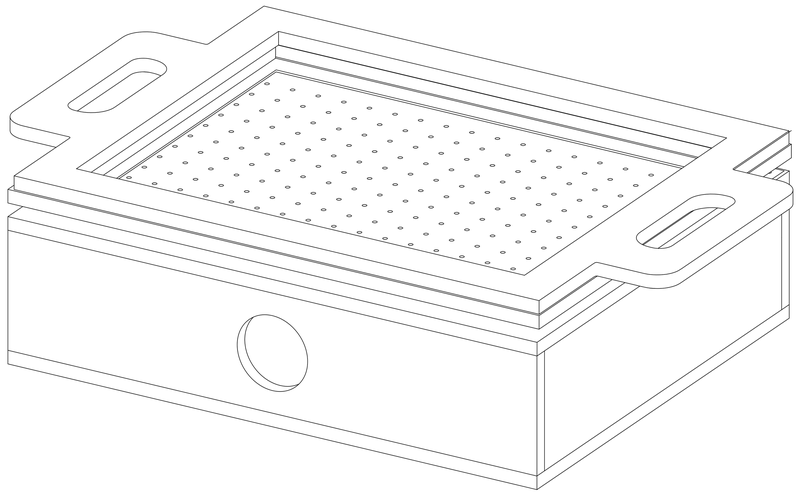

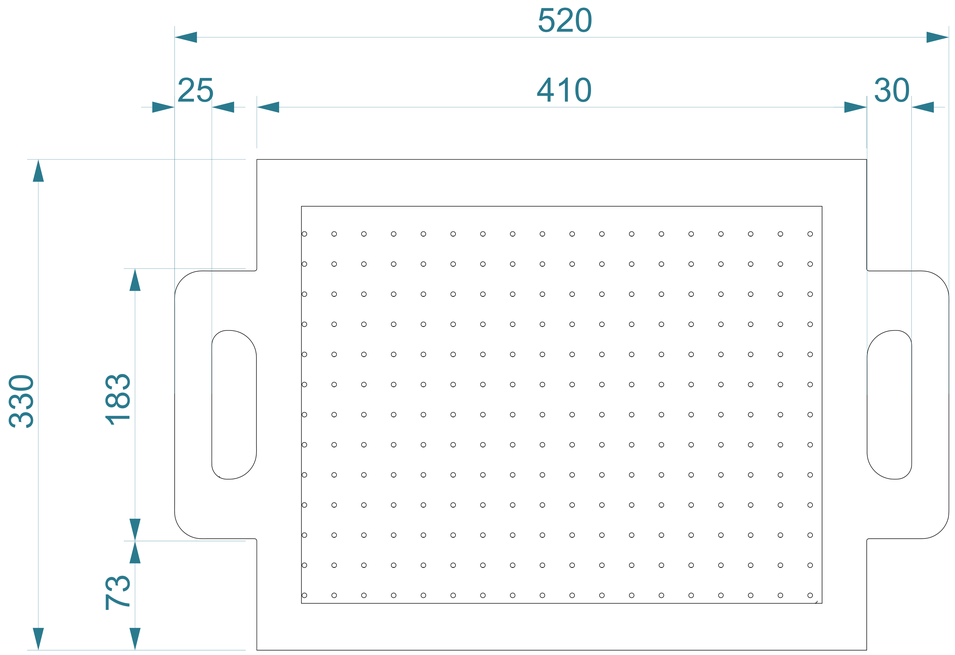

Project : Thermoformeuse	**Nom :** DI Fernanda GIRON
Description : Vue d'ensemble	**Échelle :** 1:4
Quantité : 1	**Cotation:** milimètres
Matériaux : MDF	**N°:** 1/ 10
Finissage : -	

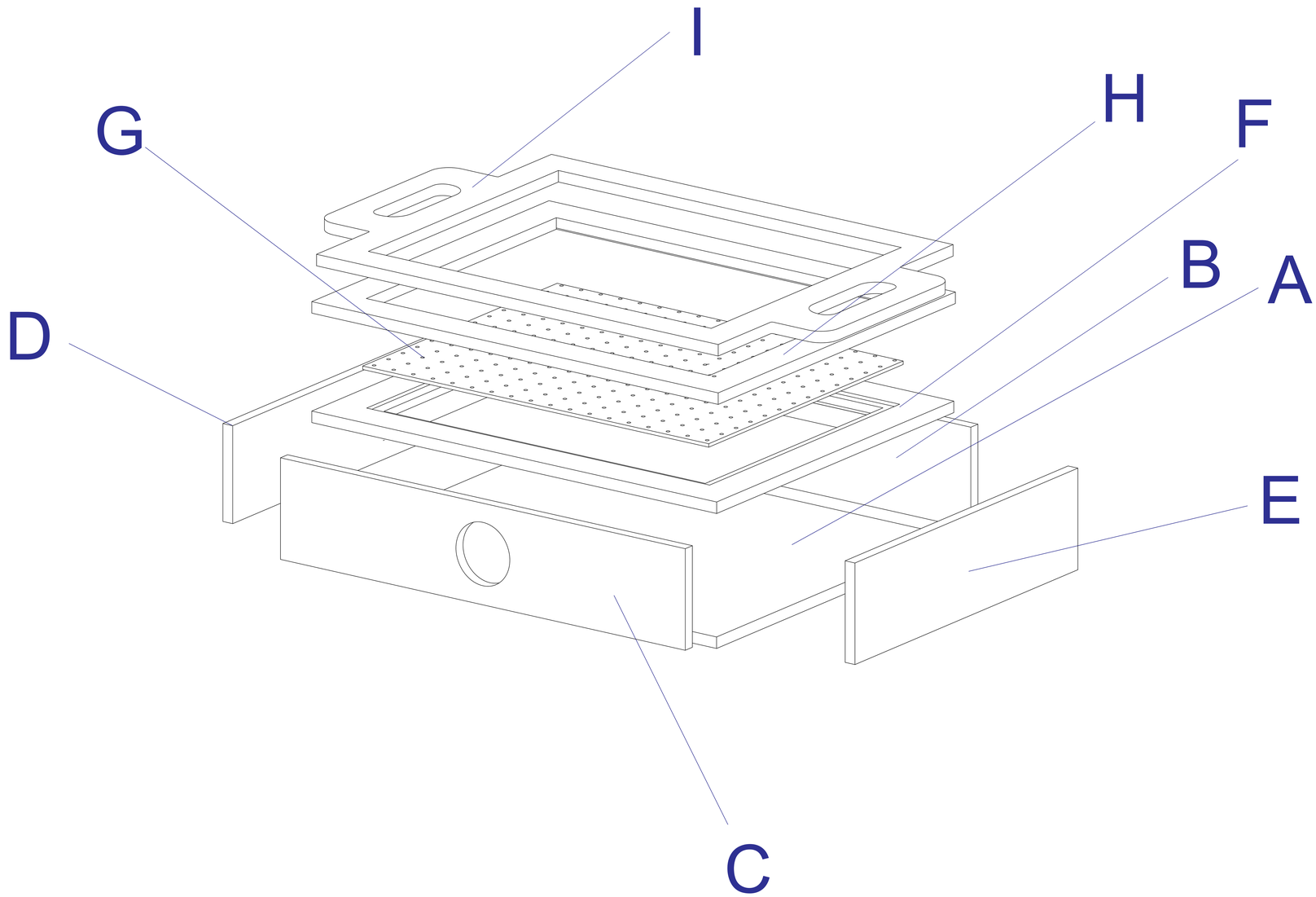

Project : Thermoformeuse	**Nom :** DI Fernanda GIRON
Description : Explosion	**Échelle :** 1:4
Quantité : 1	**Cotation:** milimètres
Matériaux : MDF	**N°:** 2 / 10
Finissage : -	

A

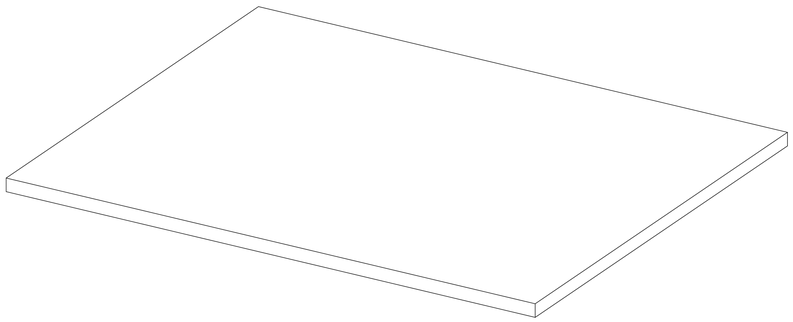

Project : Thermoformeuse	**Nom :** DI Fernanda GIRON
Description : Pièce A	**Échelle :** 1:4
Quantité : 1	**Cotation:** milimètres
Matériaux : MDF	**N°:** 3/ 10
Finissage : -	

B

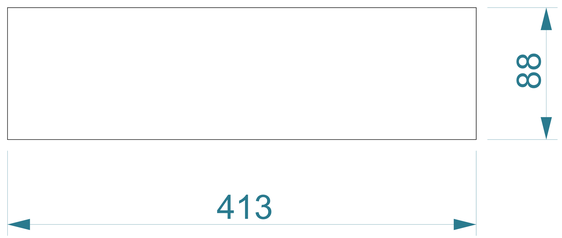

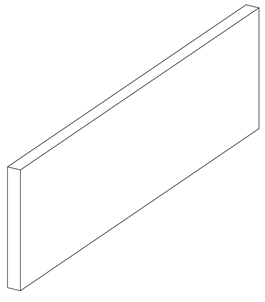

Project : Thermoformeuse	**Nom :** DI Fernanda GIRON
Description : Pièce B	**Échelle :** 1:4
Quantité : 1	**Cotation:** milimètres
Matériaux : MDF	**N°:** 4 / 10
Finissage : -	

C

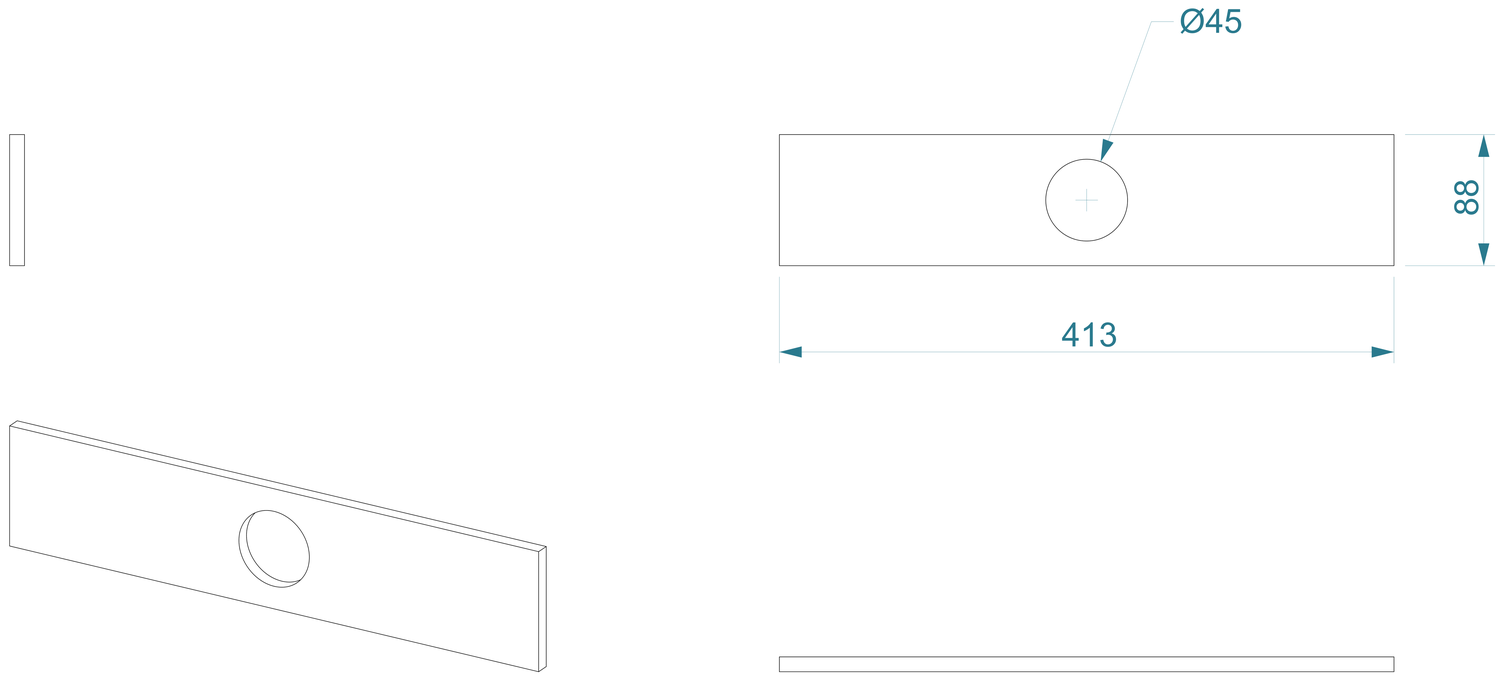

Project : Thermoformeuse	**Nom :** DI Fernanda GIRON
Description : Pièce C	**Échelle :** 1:4
Quantité : 1	**Cotation:** milimètres
Matériaux : MDF	**N°:** 5 / 10
Finissage : -	

D
E

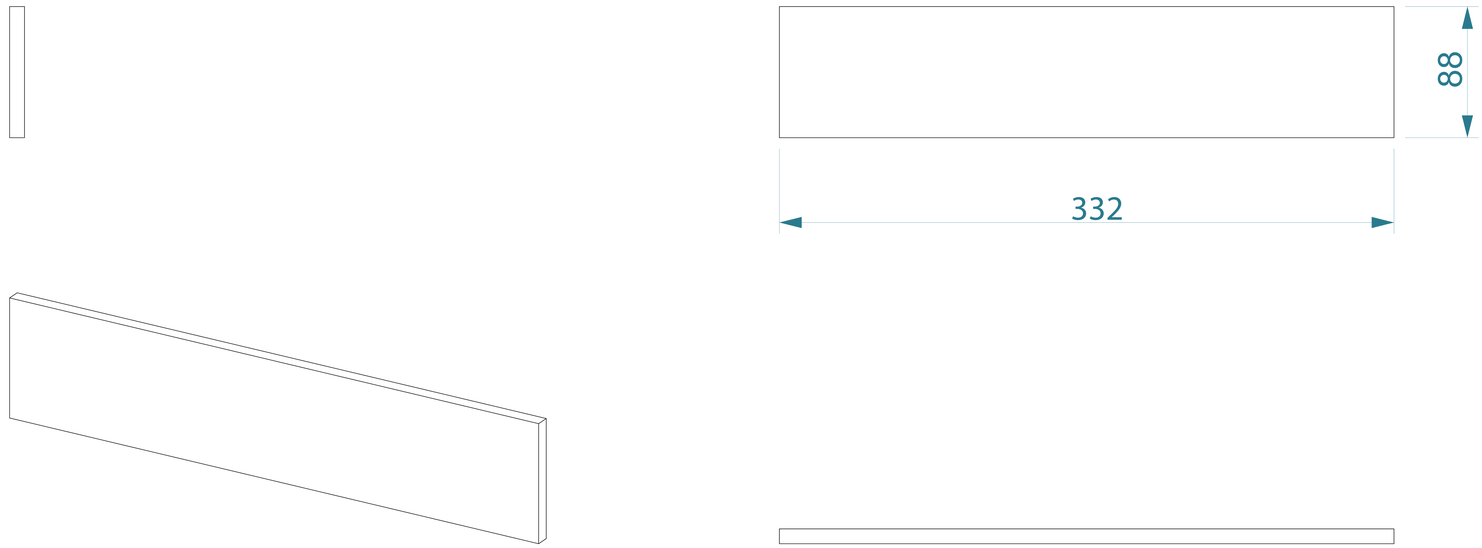

Project : Thermoformeuse	**Nom :** DI Fernanda GIRON
Description : Pièce D, E	**Échelle :** 1:4
Quantité : 2	**Cotation:** milimètres
Matériaux : MDF	**N°:** 6/ 10
Finissage : -	

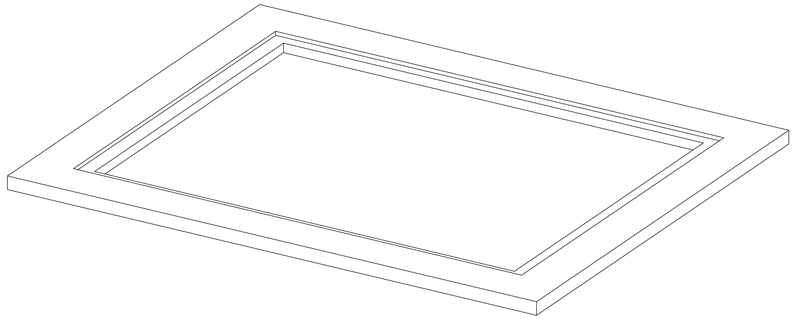

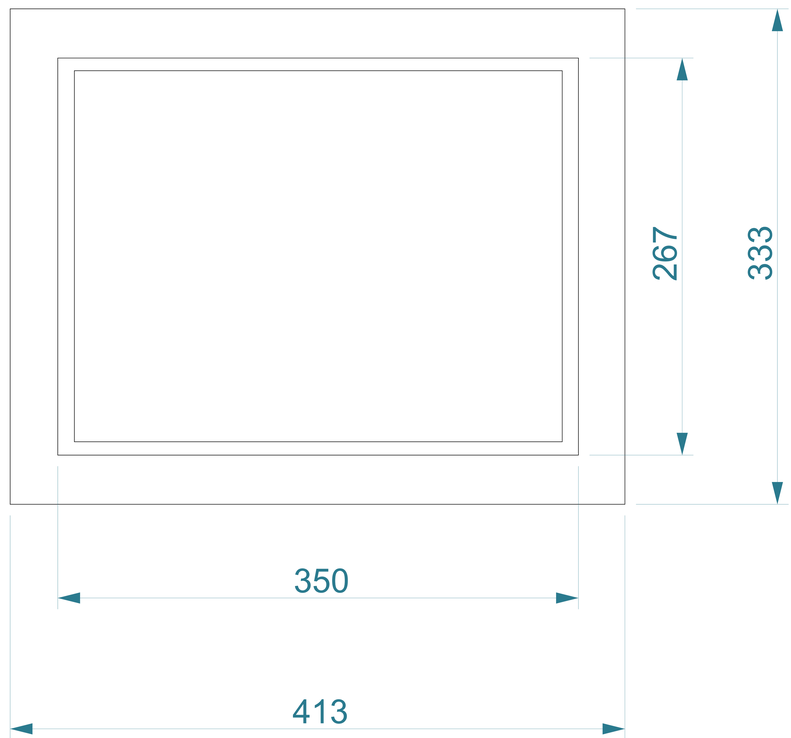

Project : Thermoformeuse	**Nom :** DI Fernanda GIRON
Description : Pièce F	**Échelle :** 1:4
Quantité : 1	**Cotation:** milimètres
Matériaux : MDF	**N°:** 7 / 10
Finissage : -	

G

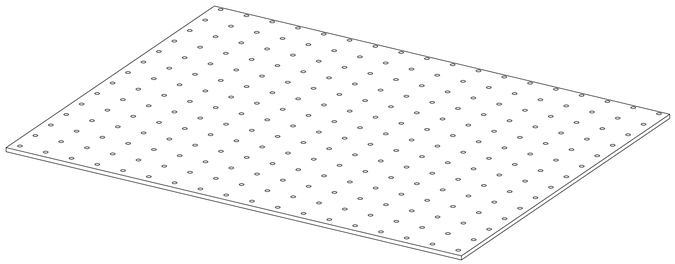

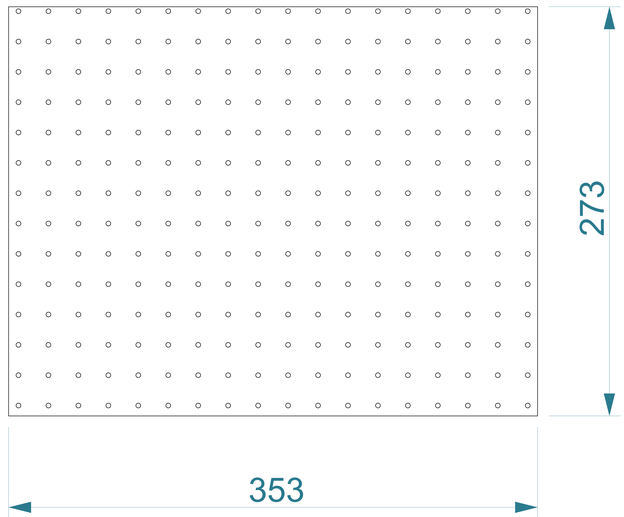

Project : Thermoformeuse	**Nom :** DI Fernanda GIRON
Description : Pièce G	**Échelle :** 1:4
Quantité : 1	**Cotation:** milimètres
Matériaux : MDF	**N°:** 8 / 10
Finissage : -	

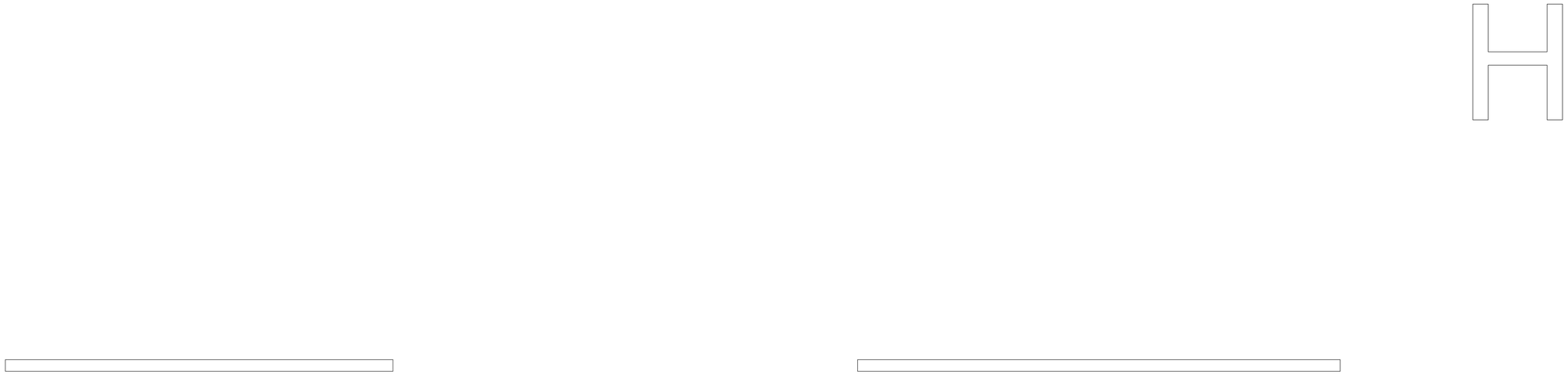

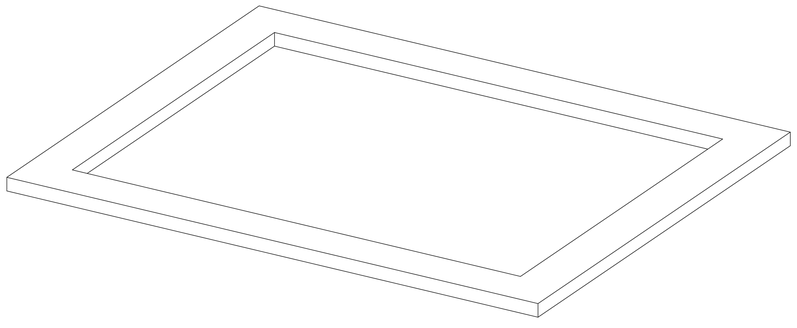

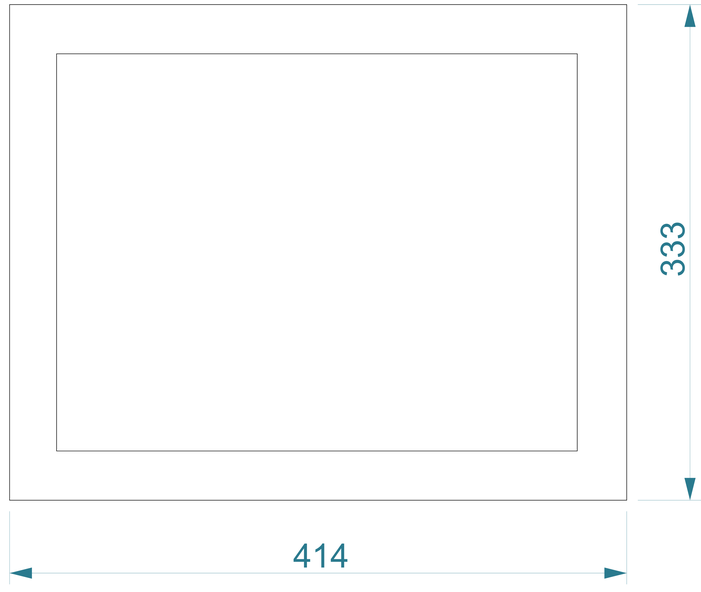

Project : Thermoformeuse	**Nom :** DI Fernanda GIRON
Description : Pièce H	**Échelle :** 1:4
Quantité : 1	**Cotation:** milimètres
Matériaux : MDF	**N°:** 9 / 10
Finissage : -	

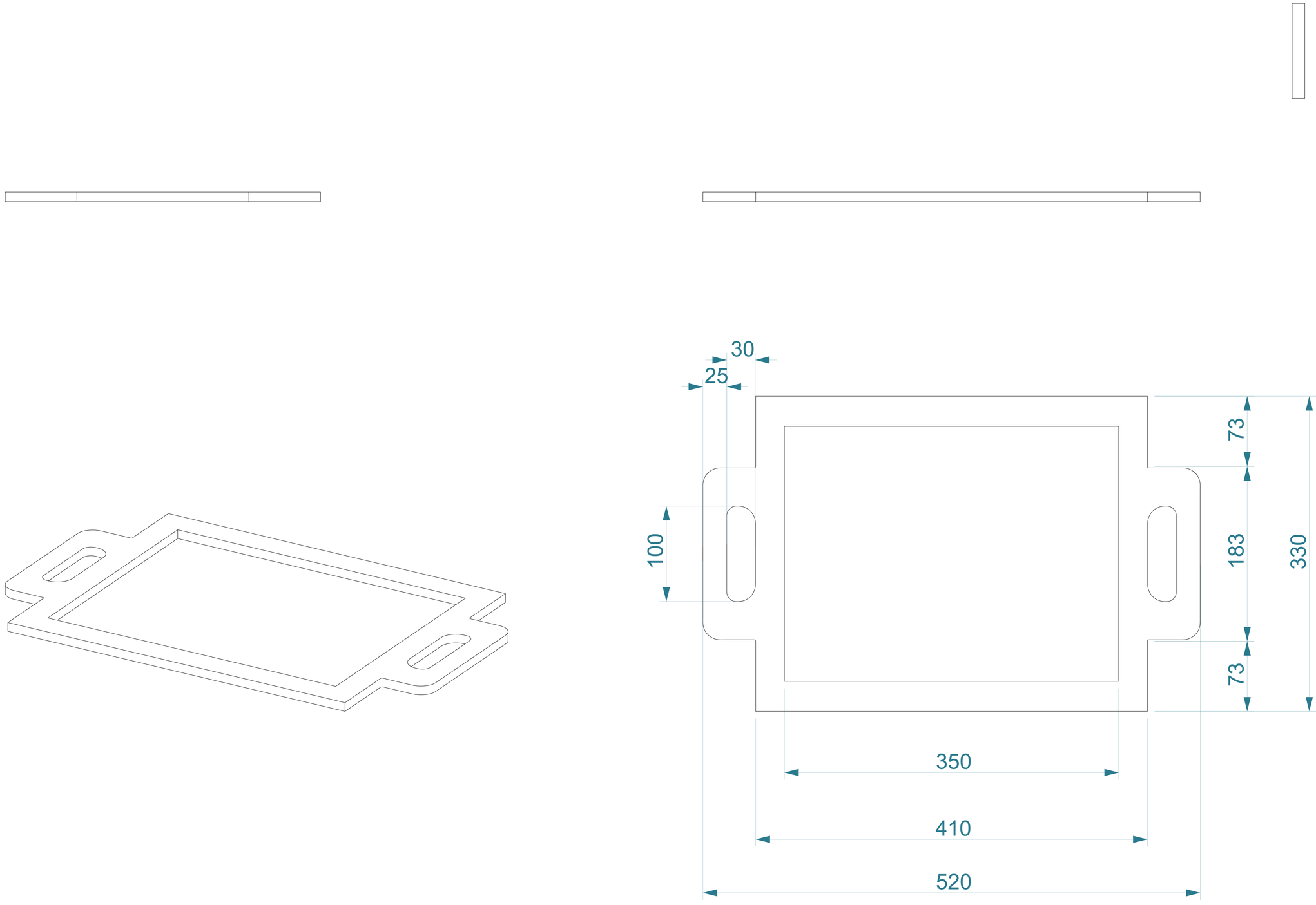

Project : Thermoformeuse	**Nom :** DI Fernanda GIRON
Description : Pièce I	**Échelle :** 1:4
Quantité : 1	**Cotation:** milimètres
Matériaux : MDF	**N°:** 10 / 10
Finissage : -	